Mât d'éclairage : balisage et accentuation

01 Élévation

Face A du mât type · 1:25

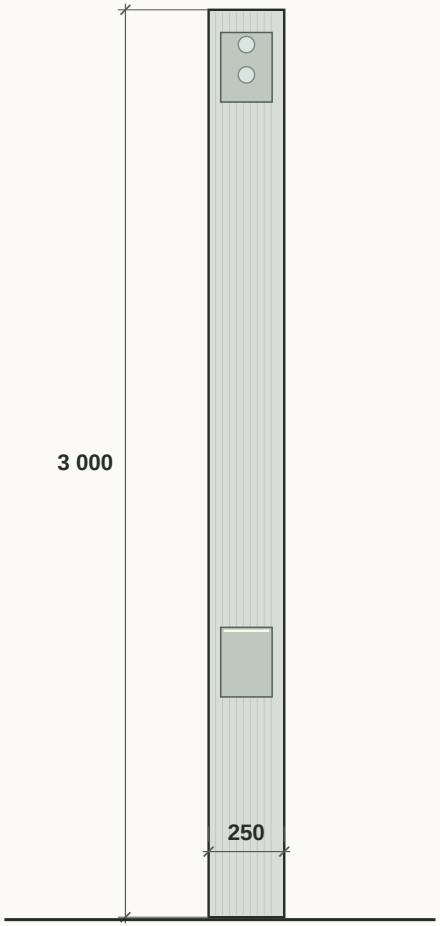

02 Coupe intégrale A-C

Deux faces opposées · 1:25

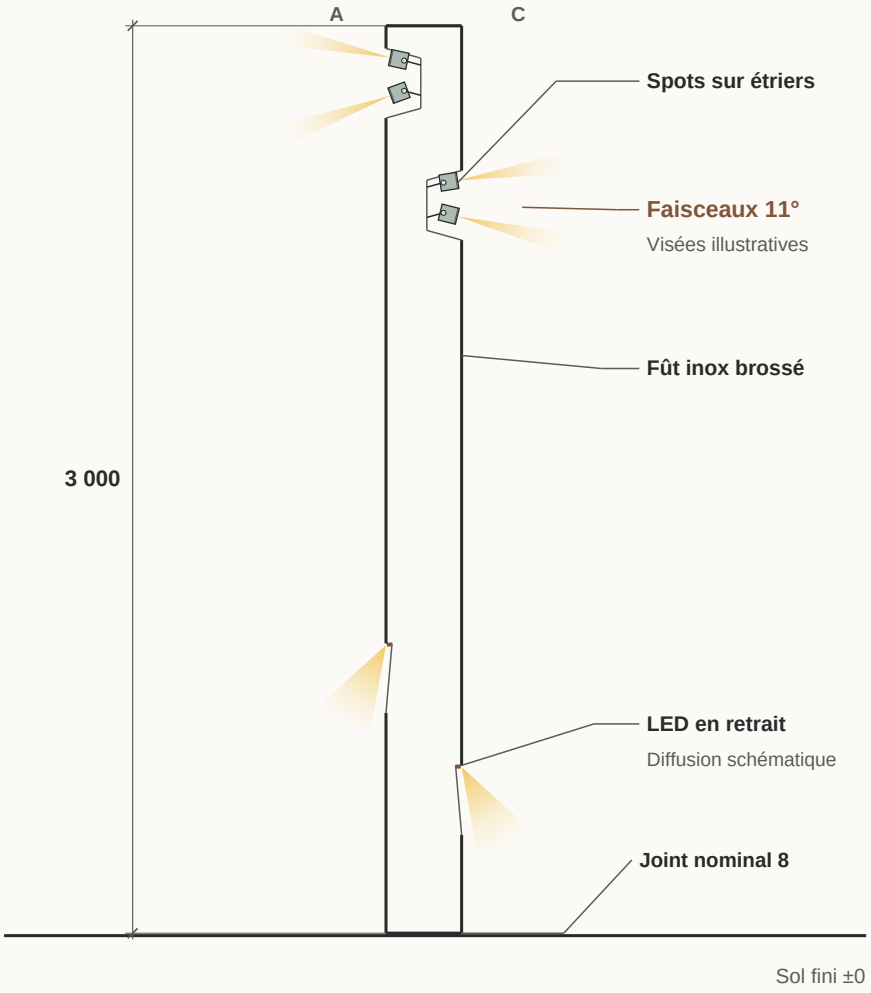

Deux fonctions

Accentuation · tête

Deux spots orientables par face.
11° · 4 000 K · 7 W · IRC 90 · 24 Vcc
444 lm par spot dans la maquette.

Balisage · pied

Une LED par face sous diffuseur PMMA.
4 000 K · 125 lm par LED (maquette).
Puissance électrique et IRC à spécifier.

Bas des ouvertures depuis le sol fini

FACE	TÊTE	PIED
A	2 703	736
B	2 501	535
C	2 300	333
D	2 098	938

Niches décalées d'une face à l'autre.
Ouvertures 170 × 230 mm.
Plans et coupe de fabrication en page 2.

COTES EN MM / FÛT 250 × 250 × 3 000

Élévation et coupe au 1:25 à 100 % · Visées et diffusion représentées en principe

Mât d'éclairage : balisage et accentuation

03 Plans de disposition

Quatre faces en projection · 1:5

TÊTE · 2 SPOTS PAR FACE

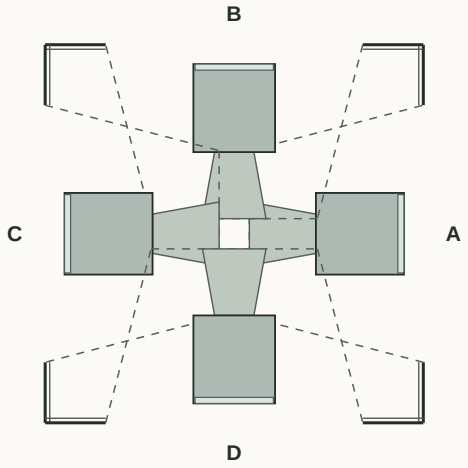

Paire de spots superposée en plan.

PIED · 1 LED PAR FACE

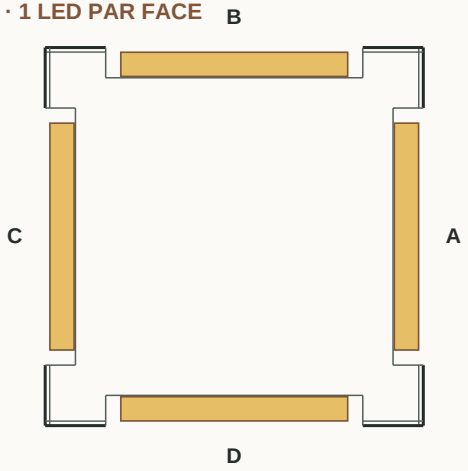

Les ouvertures sont à des hauteurs différentes.

04 Coupe de tête

Étriers et débattement en coupe · 1:2

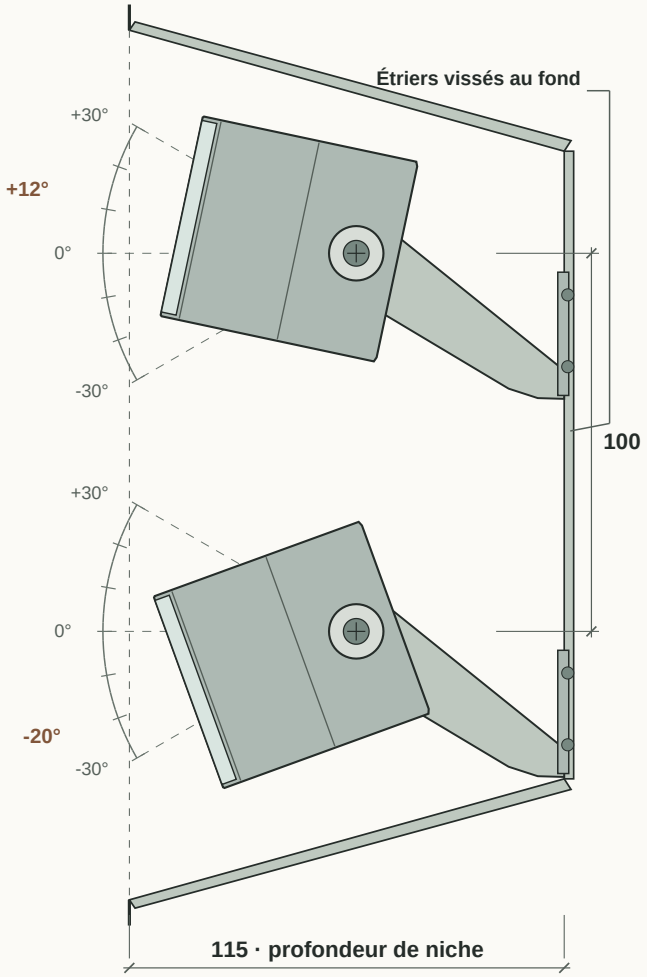

Pivots centrés en largeur · milieu à +6 mm du centre de la niche.
Rapporteur ±30° · amplitude utile à vérifier sur prototype.
Ouvertures 170 × 230 · les niches sont décalées en hauteur.

Fabrication

1 Fût et finition

Tôle inox 316L (1.4404) préfinie, satin brossé fin 2K, grain vertical. Valider le reflet sur un échantillon.

2 Découpe et pliage

Deux demi-coquilles en L, ouvertures découpées au laser avant pliage. Joints aux angles. Protéger le brossage et limiter les reprises de soudure.

3 Niches et maintenance

Niches pliées sur un gabarit commun. Visser les étriers sur le fond renforcé. Prévoir l'accès aux connexions, le drainage et valider les épaisseurs.

Caractéristiques lumière

Tête · 2 spots inox par face

Corps Ø54 × 58,2 · 11° par spot
4 000 K · 7 W · IRC 90 · 24 Vcc
444 lm par spot dans la maquette

Pied · 1 LED par face

150 × 16 sous diffuseur PMMA
4 000 K · 125 lm par LED (maquette)
Puissance électrique et IRC à spécifier.